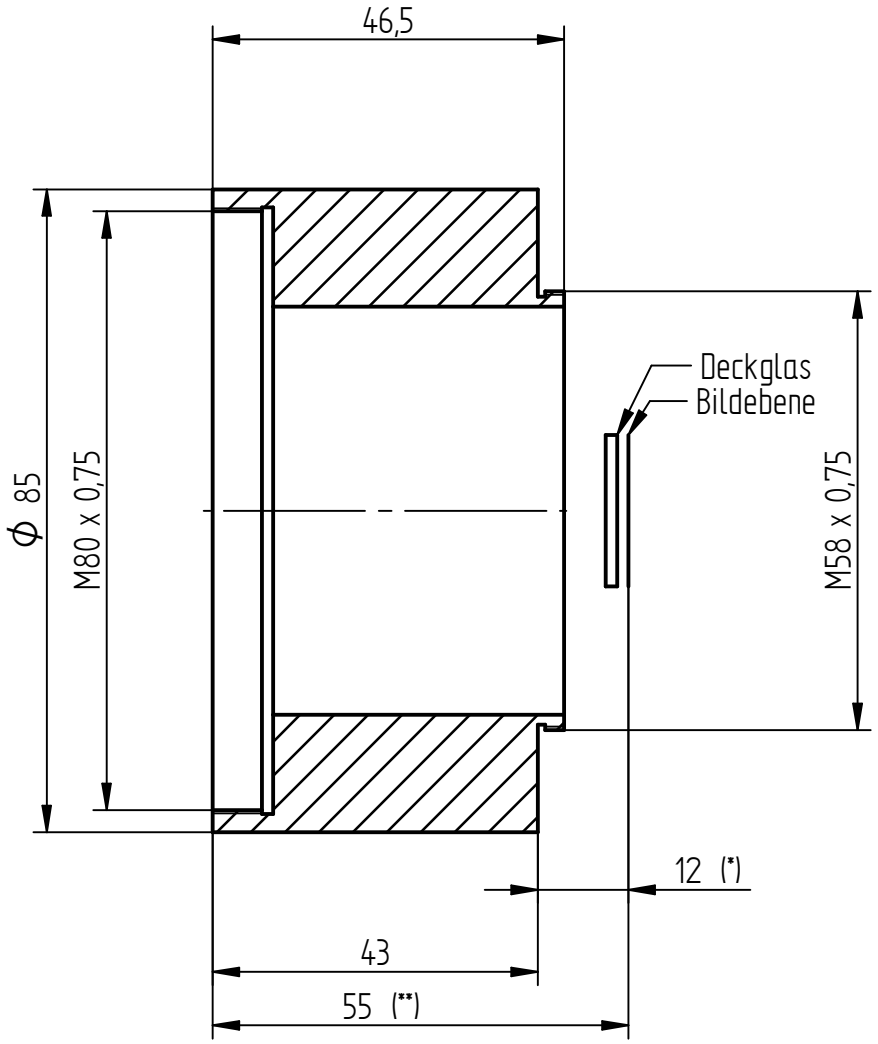

(*) optischer Weg inkl. Deckglas
(**) Auflagemaß inkl. Deckglas

EU-D:	AL-T1 A:	US-D:	US-ML:	not export controlled	
Zust.	Änderung	Datum	Name	Tolerierung nach ISO 2768-mH und ISO 8015	Oberfläche Ra 1,6µm Oberflächenangaben nach ISO 1302 Werkstückkanten DIN ISO 13715
a	Erstausgabe	02.06.2020	H.Klinke	Optikdarstellung nach ISO 10110 Optiktoleranzen nach ISO 10110-11	

	Datum	Name
Bearb.	03.06.2020	H.Klinke
Prüfer	03.06.2020	M.Wiemuth

PDM-Status: Freigabe | Q Internal Use

Maßstab: 1:1 | Gewicht: 0,341 kg

Werkstoff: 9212 = EN AW-6262A T8 (AlEco62Sn)
Rohteil Nr.:

Benennung:
Adapter Tubus 2,25x / Dalsa Linea HS (HL-HM-08K)

Verwendung:

QIOPTIQ

Sachnummer: 192101000 HM | a

Blatt 1/1

27-02-19